Postal address
Postbus 173
3770 AD Barneveld (NL)

Visiting address
Grote Bosweg 1
3771 LJ Barneveld (NL)

+31 (0) 342 44 10 50
info@boschbeton.com
boschbeton.com

TYPE LG075HAK

Afmetingen

Details

Afgeronde bovenzijde

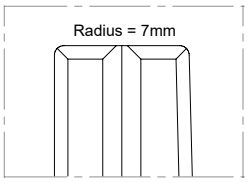

Koppellat-sparing

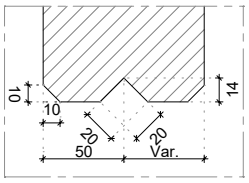

Verbinding elementen

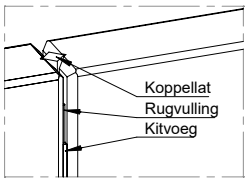

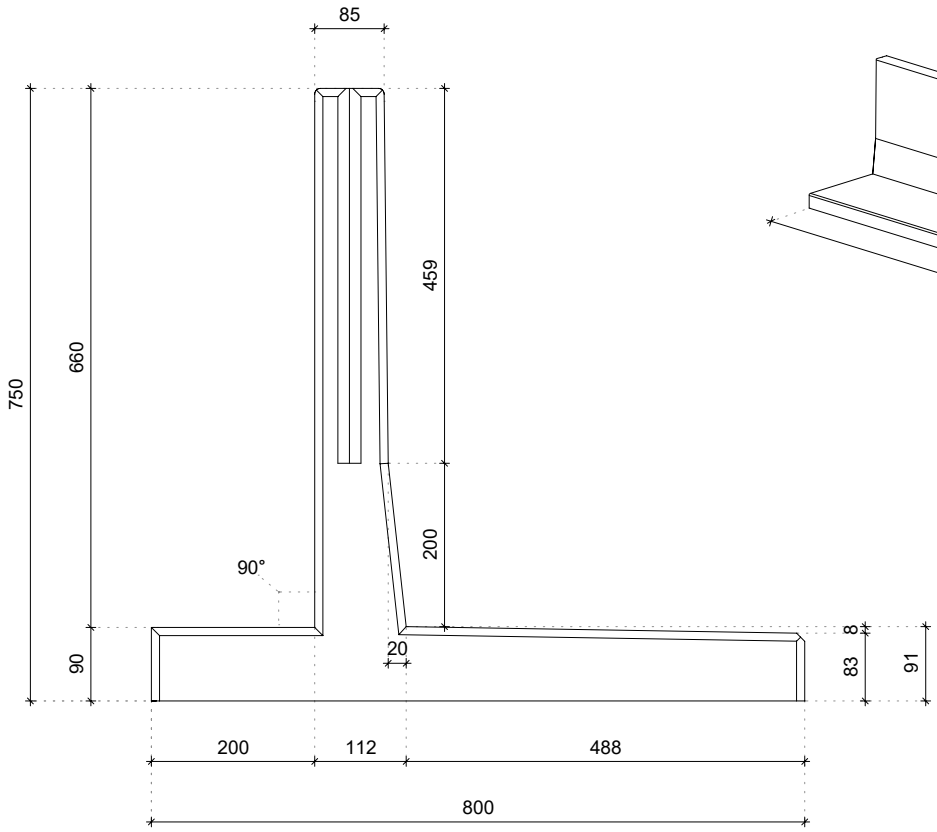

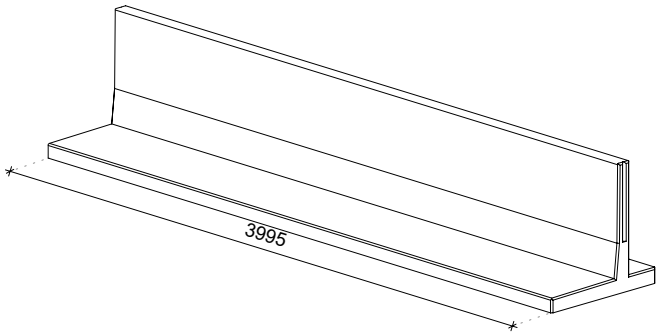

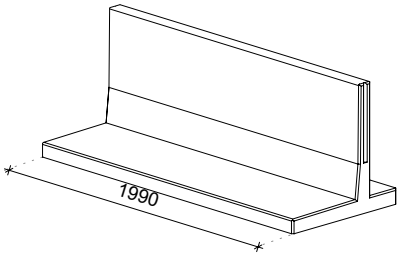

Technische details

Betonreceptuur	3rd generation self-compacting C55/67
Gewicht	1220kg (L = 3995mm) / 610kg (L =1990mm)
Maattolerantie	+/- 5mm
Zichtbetonklasse	Alle zichtzijdes klasse A (B1 op aanvraag)
Ontwerplevensduur	50 jaar
Productgarantie	10 jaar
Milieuklasse	XA3, XC4, XD3, XS3, XF4
Hijsvoorziening	Geen, plaatsen met klem

Geconstrueerd conform

NBN-EN 1990 Eurocode 0
NBN-EN 1991 Eurocode 1
NBN-EN 1992 Eurocode 2
NBN-EN 1997 Eurocode 7
NBN-EN 206
Incl. nationale bijlagen

Productiewijze

Energie neutraal

Gefilterd hemelwater

Duurzame grondstoffen

Recyclebare materialen

Certificering